ACT1000EKBCS24 系列霍尔电流传感器

ACT-EKBCS 系列电流传感器应用霍尔效应、开环原理，能在电隔离的条件下精确测量的交流和脉冲电流。

技术参数

型号	ACT200EKBCS	ACT300EKBCS	ACT500EKBCS	ACT800EKBCS	ACT1000EKBCS	单位
额定输入电流 (IPN,AC)	200	300	500	800	1000	A
电流测量范围 (IP,AC)	0～300	0～450	0～750	0～1200	0～1500	A
额定输出电流(Iout,DC)	4～20					mA
电源电压 (VC)	+24					V
电流消耗 (IC)	≤30+Io					mA
绝缘电压 (Vd)	@50Hz,AC,1min	3				KV
线性度 (εL)	≤1					%FS
精度 (X)	≤1					%
失调电流 (IO)	@ IP=0	≤0.1				mA
磁失调电流 (IOM)	@ Ip=± I_{PN}-0	≤0.1				mA
失调电流温漂(IOT)	@ –25～+85℃	≤±0.005				mA/℃
响应时间(Tr)	@ 50A/US,10%-90%	≤5				μs
绝缘电阻 (RL)	@ 500V DC	≥500				MΩ
频带宽度 (f)	@ -3dB	0～30				kHz
工作环境温度(TA)	–25～+85					℃
贮存环境温度(Ts)	–40～+125					℃

结构参数（mm）

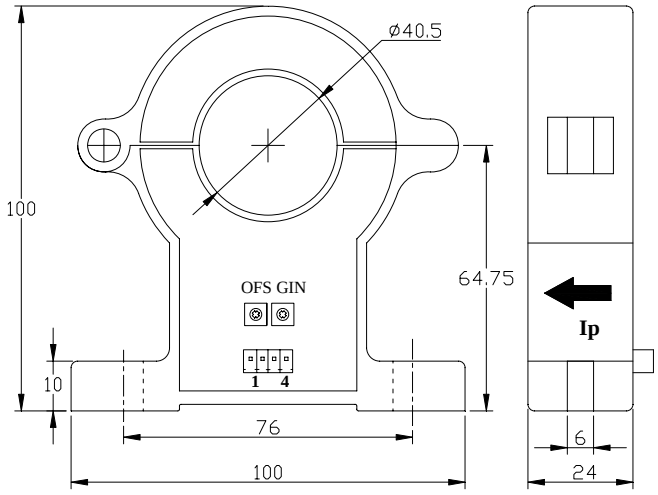

1	+24V
2	0V
3	Iout
4	0V
OFS	零点调节
GIN	幅度调节

应用范围

- 开关电源　　电焊机电源
- 不间断电源　　变频调速、伺服电机

使用说明

- 传感器按结构图说明接线，当 待 测电流从传感器穿芯孔中穿入，即可从输出端测得与被测电流一 一 对应的电压值。（注：错误的接线可能导致传感器的损坏）
- 根 据 用户需求定制不同额定输入电流和输出电压的传感器。
- 原边孔可拆开，安装方便。

Tel: 025-86652677　Fax:86653677　Web: www.shilimu.com　南京市栖霞区友谊路 99 号